FIG. 1 シリンダ

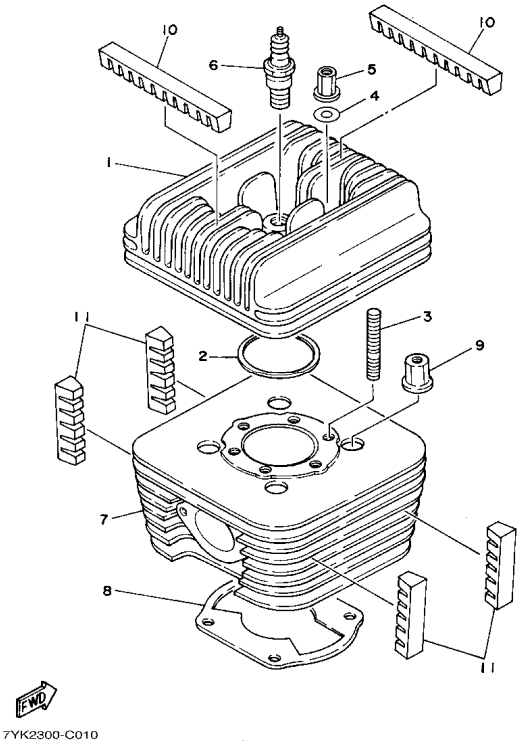

見出	部品番号	部品名	員数	単価(税別)
1	787-11111-04	ﾍｯﾄﾞ,ｼﾘﾝﾀﾞｰ	1	¥13,300
2	7ET-11181-10	ｶﾞｽｹｯﾄ,ｼﾘﾝﾀﾞｰ ﾍｯﾄﾞ	1	¥220
3	95617-08640	ﾎﾞﾙﾄ,ｽﾀｯﾄﾞ 3	6	¥310
4	90201-080E2	ﾜｯｼｬ,ﾌﾟﾚｰﾄ(7R4)	6	¥95
5	90179-08N15	ﾅｯﾄ (7YA)	6	¥820
6	90793-20003	ﾌﾟﾗｸﾞ,ｽﾊﾟｰｸ (NGK B9EVX)	1	¥1,500
7	7ET-11311-00	ｼﾘﾝﾀﾞ 1	1	¥34,400
8	7YK-11351-01	ｶﾞｽｹｯﾄ,ｼﾘﾝﾀﾞｰ	1	¥280
9	90179-08N15	ﾅｯﾄ (7YA)	4	¥820
10	7YA-11161-00	ｱﾌﾞｿｰﾊﾞｰ 1	2	¥540
11	7YA-11162-00	ｱﾌﾞｿｰﾊﾞｰ 2	4	¥340

FIG. 2 クランクシャフト・ピストン

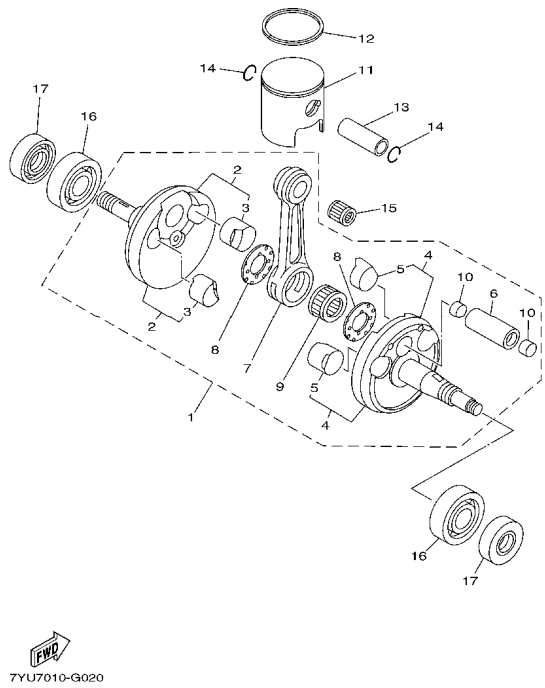

見出	部品番号	部品名	員数	単価(税別)
1	7YP-11400-00	ｸﾗﾝｸｼｬﾌﾄｱｾﾝﾌﾞﾘ	1	¥37,300
2	J67-11412-00	ｸﾗﾝｸ 1	1	¥12,700
3	787-11413-00	ﾌﾟﾚｰﾝ ﾍﾞｱﾘﾝｸﾞ,ﾊﾞﾗﾝｽ ｳｴｲﾄ	2	¥500
4	7YP-11422-00	ｸﾗﾝｸ 2	1	¥21,200
5	787-11413-00	ﾌﾟﾚｰﾝ ﾍﾞｱﾘﾝｸﾞ,ﾊﾞﾗﾝｽ ｳｴｲﾄ	2	¥500
6	787-11681-00	ﾋﾟﾝ,ｸﾗﾝｸ	1	¥1,700
7	7F6-11651-02	ﾛｯﾄﾞ,ｺﾈｸﾃｲﾝｸﾞ	1	¥7,020
8	90209-20159	ﾜｯｼｬ(1H9)	2	¥340
9	93310-420B1	ﾍﾞｱﾘﾝｸﾞ	1	¥1,640
10	787-15385-00	ﾌﾟﾗｸﾞ,ﾌﾞﾗｲﾝﾄﾞ	2	¥560
11	787-11631-06-97	ﾋﾟｽﾄﾝ 51.97mm	1	¥5,760
11	787-11631-06-98	ﾋﾟｽﾄﾝ 51.98mm	1	¥5,760
11	787-11631-06-99	ﾋﾟｽﾄﾝ 51.99mm	1	¥5,760
11	787-11631-16	ﾋﾟｽﾄﾝ 52.00mm	1	¥5,760
11	787-11631-16-05	ﾋﾟｽﾄﾝ 52.05mm	1	¥5,760
11	787-11631-16-10	ﾋﾟｽﾄﾝ 52.10mm	1	¥5,760
11	787-11631-16-15	ﾋﾟｽﾄﾝ 52.15mm	1	¥5,760
11	787-11631-16-20	ﾋﾟｽﾄﾝ 52.20mm	1	¥5,760
11	787-11635-06	ﾋﾟｽﾄﾝ 52.25mm	1	¥5,760
11	787-11635-16-30	ﾋﾟｽﾄﾝ 52.30mm	1	¥5,760
11	787-11635-16-35	ﾋﾟｽﾄﾝ 52.35mm	1	¥5,760
11	787-11635-16-40	ﾋﾟｽﾄﾝ 52.40mm	1	¥5,760
11	787-11635-16-45	ﾋﾟｽﾄﾝ 52.45mm	1	¥5,760
11	787-11636-06	ﾋﾟｽﾄﾝ 52.50mm	1	¥5,760
11	787-11636-16-55	ﾋﾟｽﾄﾝ 52.55mm	1	¥5,760
11	787-11636-16-60	ﾋﾟｽﾄﾝ 52.60mm	1	¥5,760
11	787-11636-16-65	ﾋﾟｽﾄﾝ 52.65mm	1	¥5,760
11	787-11636-16-70	ﾋﾟｽﾄﾝ 52.70mm	1	¥5,760

FIG. 2 クランクシャフト・ピストン

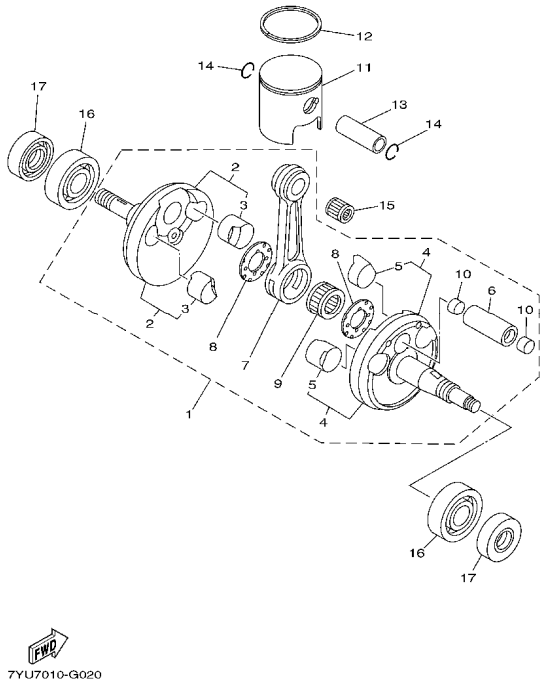

見出	部品番号	部品名	員数	単価(税別)
12	7YF-11611-00	ﾘﾝｸﾞ,ﾋﾟｽﾄﾝ 52.00mm	1	¥3,110
12	7YF-11611-B0	ﾘﾝｸﾞ,ﾋﾟｽﾄﾝ 52.05mm	1	¥3,110
12	7YF-11611-C0	ﾘﾝｸﾞ,ﾋﾟｽﾄﾝ 52.10mm	1	¥3,110
12	7YF-11611-D0	ﾘﾝｸﾞ,ﾋﾟｽﾄﾝ 52.15mm	1	¥3,110
12	7YF-11611-F0	ﾘﾝｸﾞ,ﾋﾟｽﾄﾝ 52.20mm	1	¥3,110
12	7YF-1161A-00	ﾘﾝｸﾞ,ﾋﾟｽﾄﾝ 52.25mm	1	¥3,110
12	7YF-1161A-A0	ﾘﾝｸﾞ,ﾋﾟｽﾄﾝ 52.30mm	1	¥3,110
12	7YF-1161A-B0	ﾘﾝｸﾞ,ﾋﾟｽﾄﾝ 52.35mm	1	¥3,110
12	7YF-1161A-C0	ﾘﾝｸﾞ,ﾋﾟｽﾄﾝ 52.40mm	1	¥3,110
12	7YF-1161A-D0	ﾘﾝｸﾞ,ﾋﾟｽﾄﾝ 52.45mm	1	¥3,110
12	7YF-1162A-00	ﾘﾝｸﾞ,ﾋﾟｽﾄﾝ 52.50mm	1	¥3,110
12	7YF-1162A-A0	ﾘﾝｸﾞ,ﾋﾟｽﾄﾝ 52.55mm	1	¥3,110
12	7YF-1162A-B0	ﾘﾝｸﾞ,ﾋﾟｽﾄﾝ 52.60mm	1	¥3,110
12	7YF-1162A-C0	ﾘﾝｸﾞ,ﾋﾟｽﾄﾝ 52.65mm	1	¥3,170
12	7YF-1162A-D0	ﾘﾝｸﾞ,ﾋﾟｽﾄﾝ 52.70mm	1	¥2,460
13	J67-11633-00	ﾋﾟﾝ,ﾋﾟｽﾄﾝ	1	¥880
14	90468-12N00	ｸﾘｯﾌﾟ(789)	2	¥170
15	93310-214T1	ﾍﾞｱﾘﾝｸﾞ	1	¥840
16	93306-30445	ﾍﾞｱﾘﾝｸﾞ	2	¥1,930
17	93102-20N03	ｵｲﾙｼｰﾙ (7YJ)	2	¥700

FIG. 3 キャブレター

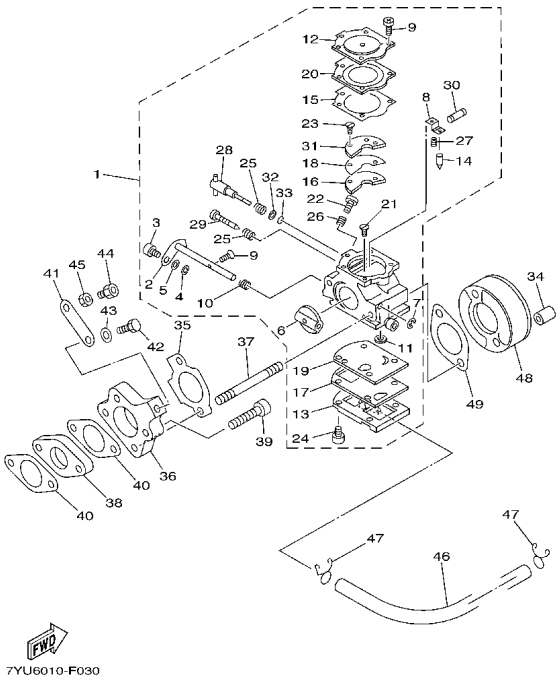

見出	部品番号	部品名	員数	単価(税別)
1	787-14501-00	ｷｬﾌﾞﾚﾀｰ ｱｾﾝﾌﾞﾘ	1	¥26,000
2	738-14577-00	ｼｬﾌﾄ A,ｽﾛｯﾄﾙ	1	¥3,010
3	738-14568-00	ｽｲﾍﾞﾙ	1	¥720
4	738-14557-00	ﾘﾝｸ ｽﾌﾟﾘﾝｸﾞ ﾘﾃｰﾆﾝｸﾞ	1	¥90
5	738-14597-00	ﾜｯｼｬｰ	1	¥80
6	738-14546-00	ﾊﾞﾙﾌﾞ ｽﾛｯﾄﾙ	1	¥720
7	738-14557-10	ﾘﾝｸ ｽﾌﾟﾘﾝｸﾞ ﾘﾃｰﾆﾝｸﾞ	1	¥90
8	738-14547-00	ﾚﾊﾞｰ,ﾒﾀﾘﾝｸﾞ	1	¥550
9	7EN-14567-00	ｽｸﾘｭｰ ｱｾﾝﾌﾞﾘ	5	¥220
10	738-14555-00	ｽﾌﾟﾘﾝｸﾞ ｽﾛｯﾄﾙ ﾘﾀｰﾝ	1	¥550
11	738-14569-00	ｽｸﾘｰﾝ ｲﾝﾚｯﾄ	1	¥160
12	738-14517-00	ｶﾊﾞｰ ﾒﾀﾘﾝｸﾞ ﾀﾞｲｱﾌﾗﾑ	1	¥1,110
13	787-14518-00	ｶﾊﾞｰ ｱｾﾝﾌﾞﾘ,ﾎﾟﾝﾌﾟ	1	¥4,510
14	7EN-14538-00	ﾊﾞﾙﾌﾞ ｲﾝﾚｯﾄ ﾆｰﾄﾞﾙ	1	¥1,180
15	738-14536-00	G/K ﾒﾀﾘﾝｸﾞﾀﾞｲｱﾌﾗﾑ	1	¥400
16	738-14537-00	ｶﾞｽｹｯﾄ ｻｰｷｯﾄ	1	¥360
17	738-14553-00	ｶﾞｽｹｯﾄ,ﾎﾟﾝﾌﾟ	1	¥400
18	738-14552-00	ﾀﾞｲｱﾌﾗﾑ ,ﾊﾞﾙﾌﾞ	1	¥870
19	738-14551-00	ﾀﾞｲｱﾌﾗﾑ	1	¥950
20	738-14545-00	ﾀﾞｲｱﾌﾗﾑ A ﾒﾀﾘﾝｸﾞ	1	¥2,380
21	738-14592-00	ｽｸﾘｭｰ ﾒﾀﾘﾝｸﾞﾚﾊﾞｰ ﾋﾟﾝ	1	¥160
22	738-14523-00	ｽｸﾘｭｰ ｱｲﾄﾞﾙ ｱｼﾞｬｽﾄ	1	¥320
23	738-14529-00	ｽｸﾘｭｰ ｻｰｷｯﾄﾌﾟﾚｰﾄ	2	¥160
24	738-14528-00	ｽｸﾘｭｰ ﾎﾟﾝﾌﾟ ｶﾊﾞｰ	4	¥160
25	738-14531-00	SP ﾆｰﾄﾞﾙ ｱｼﾞｬｽﾄ	2	¥160
26	738-14533-00	SP ｱｲﾄﾞﾙ ｱｼﾞｬｽﾄ	1	¥270

FIG. 3 キャブレター

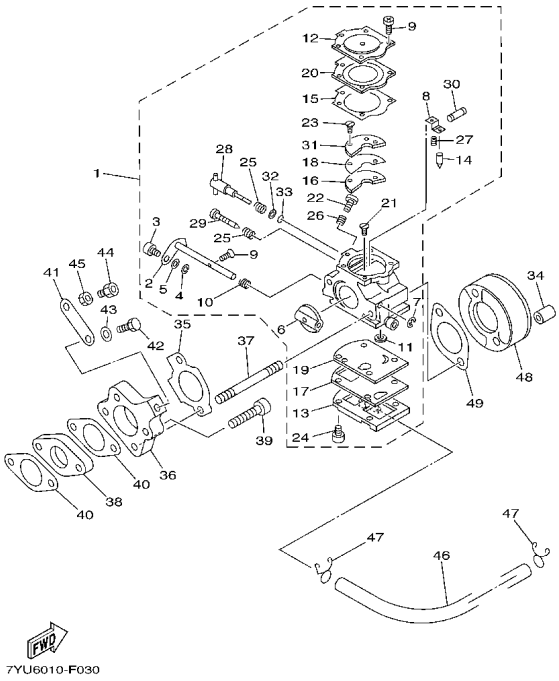

見出	部品番号	部品名	員数	単価(税別)
27	**738-14556-00**	**ｽﾌﾟﾘﾝｸﾞ､ﾒｰﾀﾘﾝｸﾞﾚﾊﾞｰ(24g)**	**1**	**¥280**
27	**738-14556-10**	**ｽﾌﾟﾘﾝｸﾞ､ﾒｰﾀﾘﾝｸﾞﾚﾊﾞｰ(18g)**	**1**	**¥480**
27	**738-14556-20**	**ｽﾌﾟﾘﾝｸﾞ､ﾒｰﾀﾘﾝｸﾞﾚﾊﾞｰ(30g)**	**1**	**¥480**
27	**738-14556-30**	**ｽﾌﾟﾘﾝｸﾞ､ﾒｰﾀﾘﾝｸﾞﾚﾊﾞｰ(43g)**	**1**	**¥480**
28	**787-14521-00**	**ﾆｰﾄﾞﾙ,A ﾊｲ ｽﾋﾟｰﾄﾞ**	**1**	**¥1,660**
29	**738-14522-00**	**ﾆｰﾄﾞﾙ,ｱｲﾄﾞﾙ**	**1**	**¥1,430**
30	**738-14548-00**	**ﾋﾟﾝ,ﾒﾀﾘﾝｸﾞ ﾚﾊﾞｰ**	**1**	**¥160**
31	**787-14527-00**	**ﾌﾟﾚｰﾄ**	**1**	**¥1,580**
32	**787-14596-00**	**ﾜｯｼｬ ,ﾊﾟｯｷﾝｸﾞ**	**1**	**¥80**
33	**787-14561-00**	**O-ﾘﾝｸﾞ**	**1**	**¥160**
34	90179-06N16	ﾅｯﾄ (7YA)	2	¥320
35	7YT-13563-00	ｶﾞｽｹｯﾄ	1	¥250
36	7YA-13585-00	ｼﾞｮｲﾝﾄ	1	¥4,480
37	90116-06N21	ﾎﾞﾙﾄ,ｽﾀｯﾄﾞ (7MJ)	2	¥400
38	787-13586-01	ｼﾞｮｲﾝﾄ,ｷｬﾌﾞﾚﾀｰ 26.0mm	1	¥1,130
38	7YA-13586-00	ｼﾞｮｲﾝﾄ,ｷｬﾌﾞﾚﾀｰ 19.8mm	1	¥1,060
38	7YU-13586-09	ｼﾞｮｲﾝﾄ,ｷｬﾌﾞﾚﾀｰ 14.5mm	1	¥1,110
39	90110-06138	ﾎﾞﾙﾄ (4MY)	2	¥150
40	7YK-13566-00	ｶﾞｽｹｯﾄ,ｷｬﾌﾞﾚﾀｰ	2	¥230
41	787-14291-00	ﾌﾞﾗｹｯﾄ,ﾜｲﾔ ｱｼﾞｬｽﾃｲﾝｸ	1	¥370
42	97017-06014	ﾎﾞﾙﾄ (4GV)	1	¥130
43	92907-06600	ﾜｯｼｬ	1	¥70
44	90123-06002	ﾎﾞﾙﾄ	1	¥370
45	95317-06700	ﾅｯﾄ	1	¥80
46	91A20-05039	ﾎｰｽ(787)	1	¥380
47	90467-08003	ｸﾘｯﾌﾟ	2	¥120
48	7YF-14453-03	ｼﾞｮｲﾝﾄ 1	1	¥4,340
49	7YA-13556-00	ｶﾞｽｹｯﾄ,ｷｬﾌﾞﾚﾀｰ 1	1	¥230

FIG. 4 エキゾースト

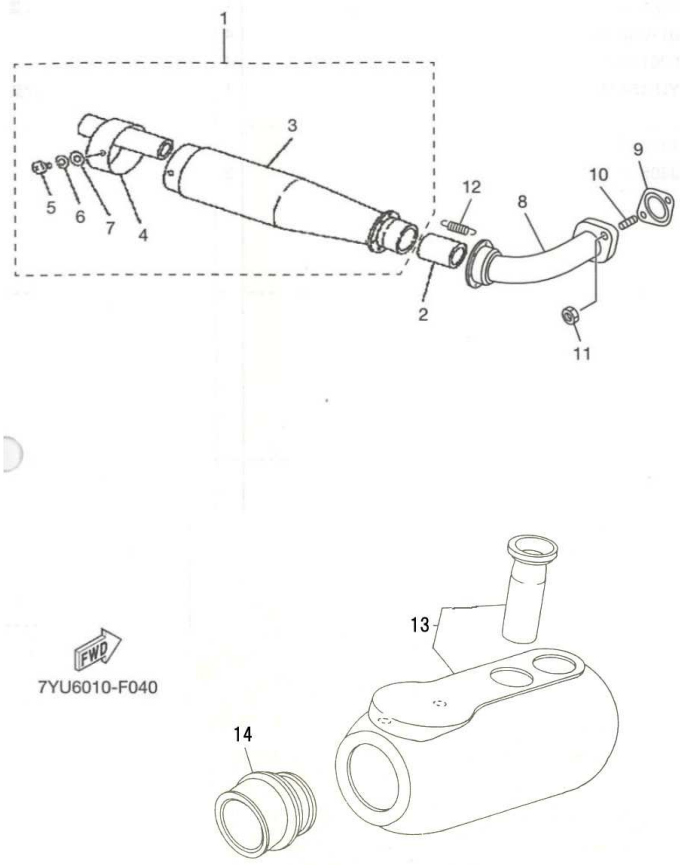

見出	部品番号	部品名	員数	単価(税別)
1	7YA-14610-00	ﾏﾌﾗｰｺﾝﾌﾟﾘｰﾄｱｾﾝﾌﾞﾘ	1	¥15,950
1	7YA-14710-01	ﾏﾌﾗｰｺﾝﾌﾟﾘｰﾄｱｾﾝﾌﾞﾘ(強化品)	1	¥18,000
2	7L0-14625-00	ｼﾞｮｲﾝﾄ､ｴｷｿﾞｰｽﾄ2	1	¥430
3	7YA-14701-00-98	ﾏﾌﾗｰｺﾝﾌﾟﾘｰﾄ	1	¥12,800
3	7YA-14701-10	ﾏﾌﾗｰｺﾝﾌﾟﾘｰﾄ(強化品)	1	¥14,500
4	7YA-14750-09	ｻｲﾚﾝｻｰｱｾﾝﾌﾞﾘ	1	¥10,400
5	98517-05010	ｽｸﾘｭｰ､ﾊﾟﾝﾍｯﾄﾞ	2	¥80
6	92907-05100	ﾜｯｼｬｰ､ｽﾌﾟﾘﾝｸﾞ	2	¥110
7	92907-05600	ﾜｯｼｬｰ､ﾌﾟﾚｰﾄ	2	¥70
8	7YU-14610-00	ｴｷｿﾞｰｽﾄﾊﾟｲﾌﾟｱｾﾝﾌﾞﾘ 1	1	¥4,070
9	7YA-14613-00	ｶﾞｽｹｯﾄ ｴｷｿﾞｰｽﾄ	1	¥720
10	95617-08325	ﾎﾞﾙﾄ,ｽﾀｯﾄﾞ	2	¥380
11	95337-08600	ﾅｯﾄ	2	¥90
12	90506-14N01	ｽﾌﾟﾘﾝｸﾞ,ﾃﾝｼｮﾝ	3	¥550
13	7YA-14410-01	ｴｱｸﾘｰﾅｰｹｰｽｱｾﾝﾌﾞﾘ	1	¥6,380
14	7YA-14463-00	ｼﾞｮｲﾝﾄ､ｴｱｸﾘｰﾅｰ	1	¥2,600

FIG. 5 クランクケース

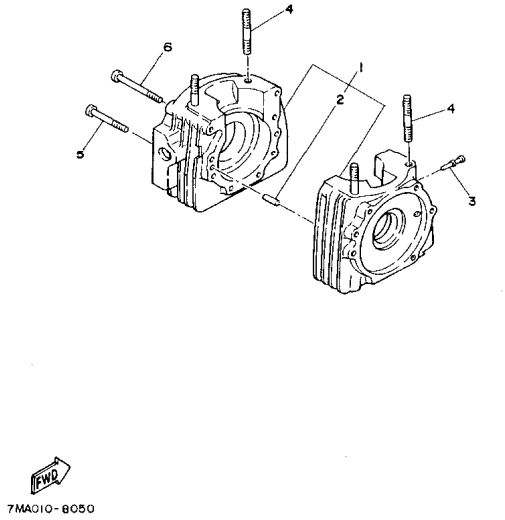

見出	部品番号	部品名	員数	単価(税別)
1	7ET-15100-02	ｸﾗﾝｸｹｰｽ ｱｾﾝﾌﾞﾘ	1	¥39,200
2	93606-20044	ﾋﾟﾝ,ﾀﾞｳｴﾙ(168)	2	¥180
3	7YA-13552-00	ﾉｽﾞﾙ	1	¥380
4	95617-08645	ﾎﾞﾙﾄ,ｽﾀｯﾄﾞ	4	¥370
5	91317-06045	ﾎﾞﾙﾄ,ｿｹｯﾄ	6	¥100
6	91317-06060	ﾎﾞﾙﾄ,ｿｹｯﾄ	2	¥100

FIG. 6 マグネット

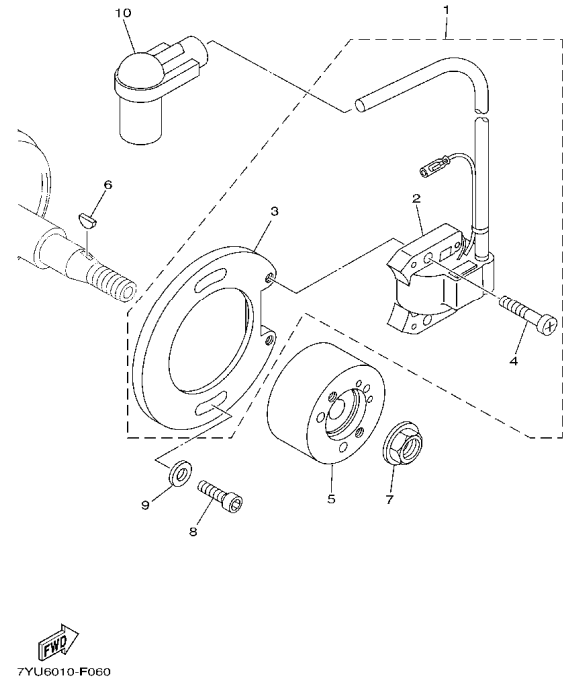

見出	部品番号	部品名	員数	単価(税別)
1	7ET-85510-01	ｽﾃｰﾀｰ ｱｾﾝﾌﾞﾘ	1	¥20,100
2	7ET-85520-01	ﾁｬｰｼﾞ ｺｲﾙ ｱｾﾝﾌﾞﾘ	1	¥11,300
3	7ET-85525-00	ﾌﾟﾚｰﾄ	1	¥7,270
4	98517-05020	ｽｸﾘｭｰ,ﾊﾟﾝ ﾍｯﾄﾞ (4MY)	2	¥130
5	7YT-85650-20	ﾛｰﾀｰｱｾﾝﾌﾞﾘ	1	¥6,680
6	90280-03N00	ｷｰ,ｳｯﾄﾞﾗﾌ(7F6)	1	¥360
7	90179-12659	ﾅｯﾄ (1EE)	1	¥120
8	91317-06018	ﾎﾞﾙﾄ,ｿｹｯﾄ	2	¥110
9	90201-06643	ﾜｯｼｬ,ﾌﾟﾚｰﾄ(8G5)	2	¥85
10	7ET-82370-00	ﾌﾟﾗｸﾞ ｷｬｯﾌﾟ ｱｾﾝﾌﾞﾘ	1	¥840

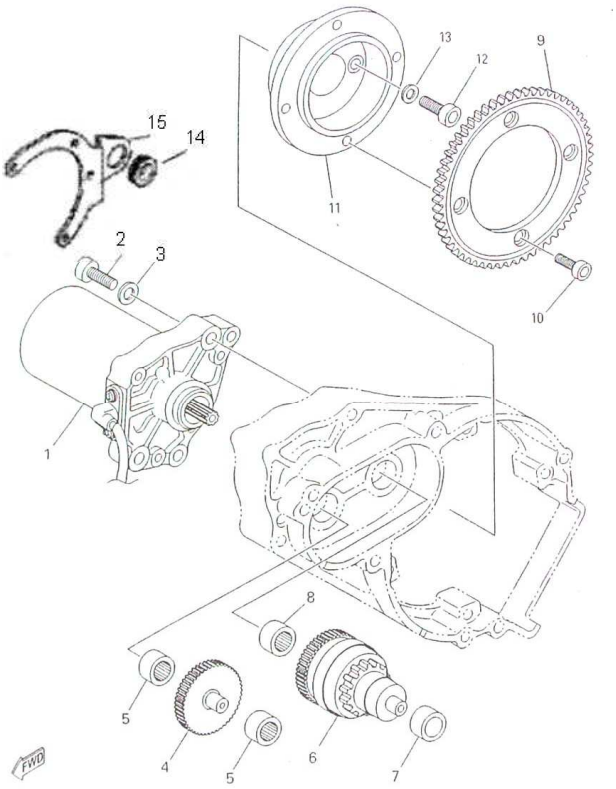

FIG. 7 スターター

見出	部品番号	部品名	SEC	単価(税別)
1	7YU-81800-00	スターティングモーターアセンブリ	1	¥6,200
2	90110-06138	ボルト、ヘキサゴンS/H	2	¥150
3	92907-06600	ワッシャー	2	¥70
4	7YU-15512-00	ギア、アイドラ	1	¥2,470
5	TA810Z	ベアリング、ニードル	2	¥460
6	7YU-15513-00	ギア、1	1	¥4,010
7	7YU-15693-00	ベアリング	1	¥780
8	TAM810	ベアリング、ニードル	1	¥490
9	7YU-15515-00	ギア、3	1	¥4,530
10	91317-05012	ボルト、ヘキサゴンS/H	4	¥70
11	7YU-15544-00	ステー、1	1	¥4,210
12	91317-06020	ボルト、ヘキサゴンS/H	2	¥70
13	90201-067F9	ワッシャー	2	¥100
14	90480-22800	グロメット	1	¥300
15	7YU-81822-00	ブラケット、モーター	1	¥1,240
16	7YU-81800-BS	ブラシKIT	1	¥620

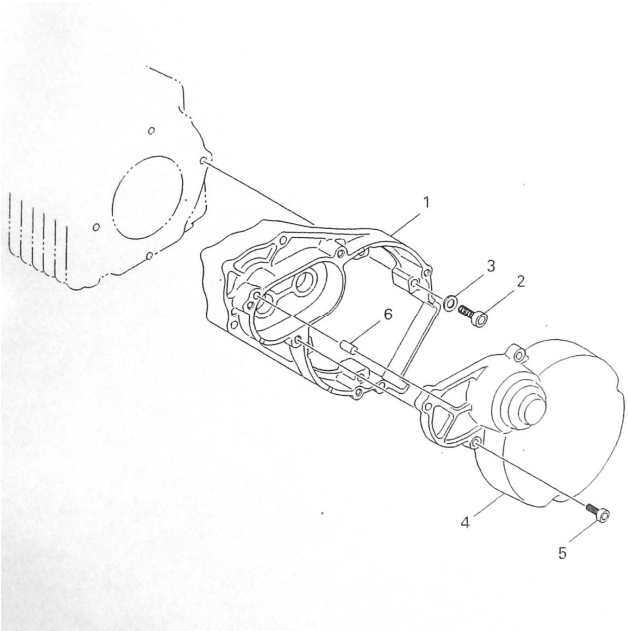

FIG. 8 クランクケースカバー

見出	部品番号	部品名	SEC	単価(税別)
1	7YU-15411-00	カバー、クランクケース 1	1	¥8,440
2	90110-06138	ボルト、ヘキサゴンS/H	4	¥150
3	90201-067F9	ワッシャー	4	¥100
4	7YU-15421-00	カバー、クランクケース 2	1	¥8,420
5	91317-05020	ボルト、ヘキサゴンS/H	5	¥95
6	93605-10108	ピン	2	¥65

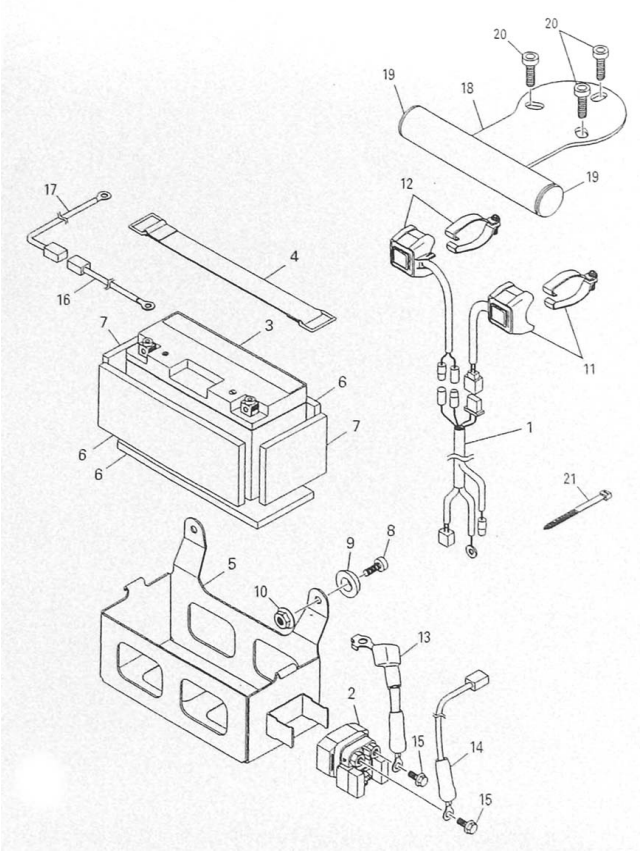

FIG. 9 エレクトリカル

見出	部品番号	部品名	SEC	単価(税別)
1	7YU-82509-01	ワイヤー、サブリード	1	¥700
2	5HH-81940-02	スターターリレーアセンブリ	1	¥6,110
3	GT7B4-BATTERY	バッテリー GT7B-4	1	¥13,000
4	118-82131-00	バンド、バッテリー	1	¥660
5	7YU-2177G-00	ボックス、バッテリー	1	¥4,430
6	7YU-82176-00	ダンパー 1(3枚セット)	1	¥930
7	7YU-82176-10	ダンパー 2(3枚セット)	1	¥410
8	98707-06025	スクリュー、フラットヘッド	4	¥100
9	JR1-06N02-10	ロゼット	4	¥260
10	95604-06200	ナット、U	4	¥100
11	5HP-83976-12	スイッチ、ハンドル 1	1	¥4,440
12	23X-83976-00	スイッチ、ハンドル 2	1	¥2,460
13	5SJ-82115-00	ワイヤー、プラスリード1	1	¥1,900
14	7YU-82115-00	ワイヤー、プラスリード2	1	¥280
15	95027-06008	ボルト、フランジ S/H	2	¥100
16	7YU-82116-00	ワイヤー、マイナスリード 1	1	¥640
17	7YU-82116-10	ワイヤー、マイナスリード 2	1	¥320
18	7YU-83773-00	ブラケット、スイッチ	1	¥1,750
19	90338-18122	プラグ	2	¥120
20	91317-06025	ボルト、ヘキサゴン S/H	3	¥70
21	1UA-82591-00	バンド	5	¥85

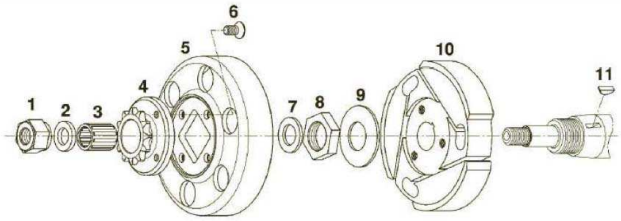

12

FIG. 10 SLクラッチアセンブリ(2009)

見出	部品番号	部品名	SEC	単価(税別)
	SL-10841-C	SLクラッチアセンブリ	1	¥38,800
1	D-75570	ドラムナット	1	¥620
2	D-75573	アウタースペーサー	1	¥320
3	D-75598	ローラーケージ	1	¥1,310
4	SL-125554	スプロケット Z10 '09	1	¥9,710
4	SL-125555	スプロケット Z11 '09 オプション	1	¥9,710
5	SL-61550A	クラッチドラム FREELINE '09	1	¥11,180
6	00030-K	スクリューM5 (4本セット)	4	¥470
7	D-75565	インナースペーサー	1	¥450
8	A-60560	ロックナット	1	¥880
9	D-75563	セーフティーワッシャー	1	¥460
10	SL-10841	クラッチボディー FRELINE SL'09	1	¥24,070
11	90280-03N00	キー、ウッドラフ(7F6)	1	¥360
12	20.8941.06	SLクラッチプロテクター(2009)	1	¥2,240

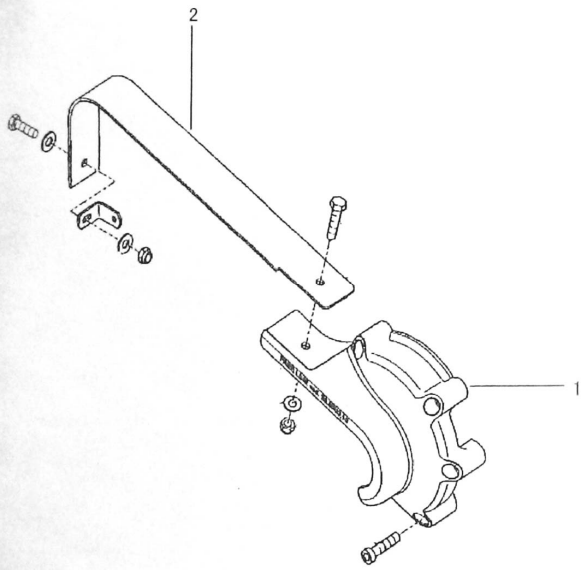

FIG. 11 SLクラッチカバー

見出	部品番号	部品名	SEC	単価(税別)
1	20.8000.18	SLクラッチガード	1	¥2,240
2	20.9257.18-NE	チェーンガード FLAT	1	¥1,500